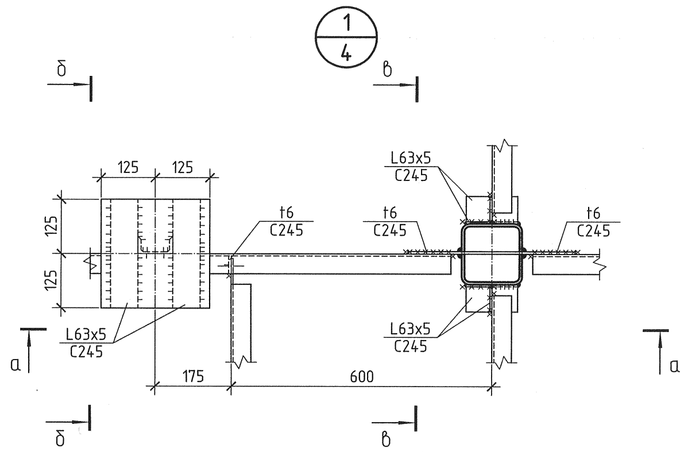

б – б

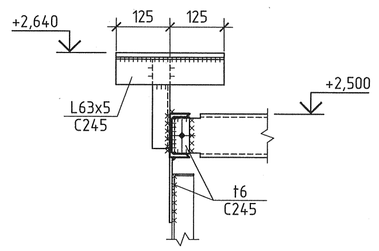

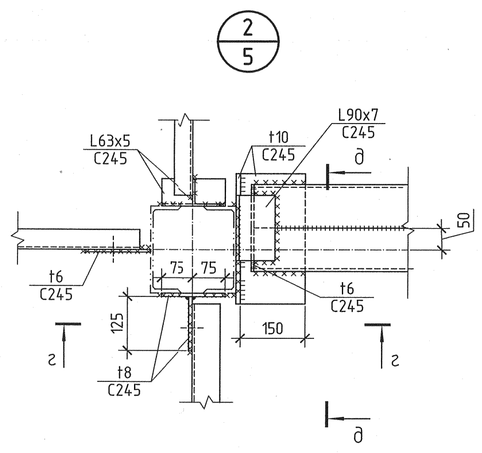

д – д

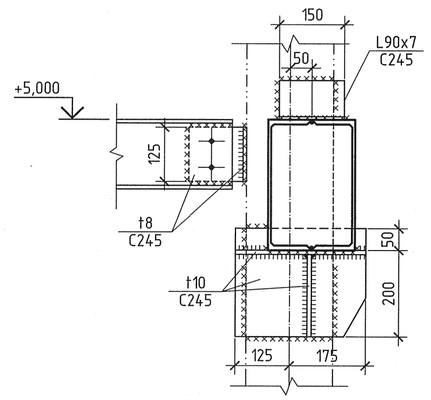

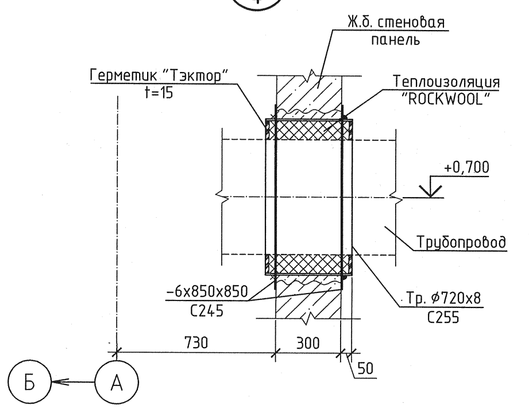

а – а

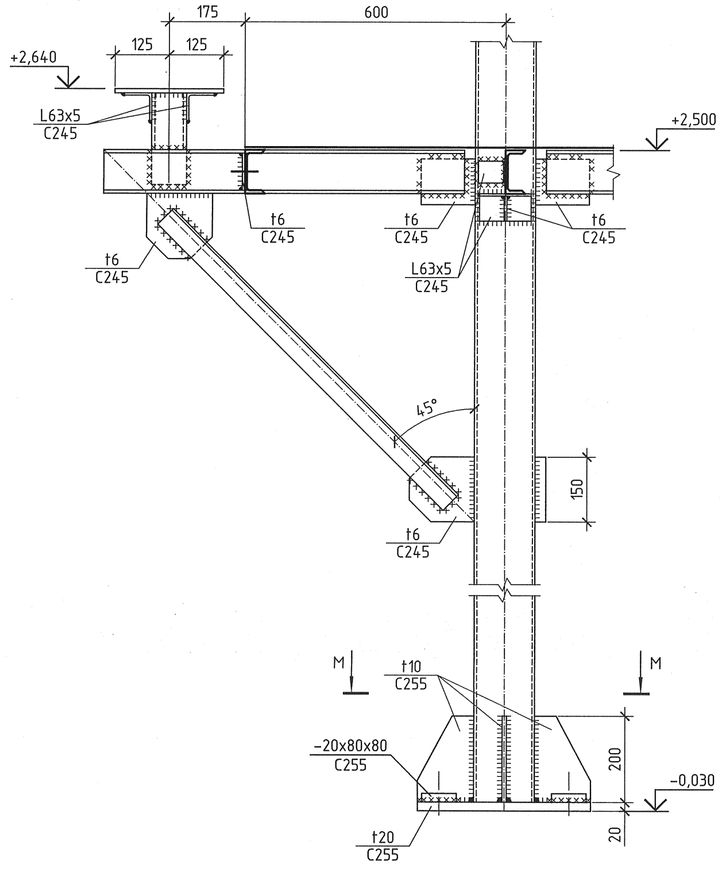

в – в

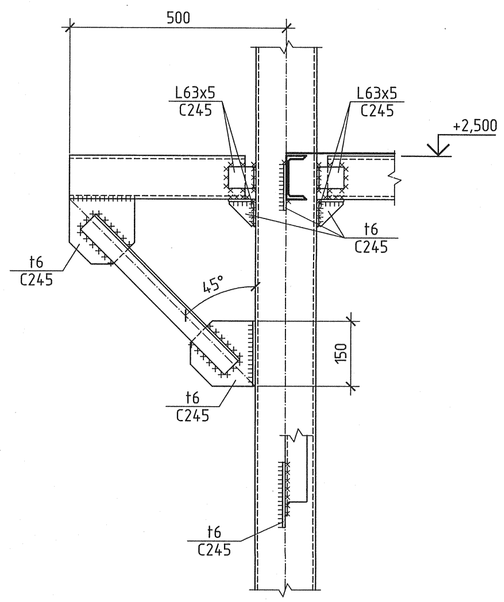

г – г

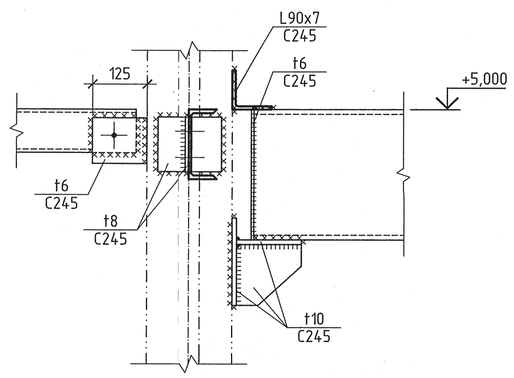

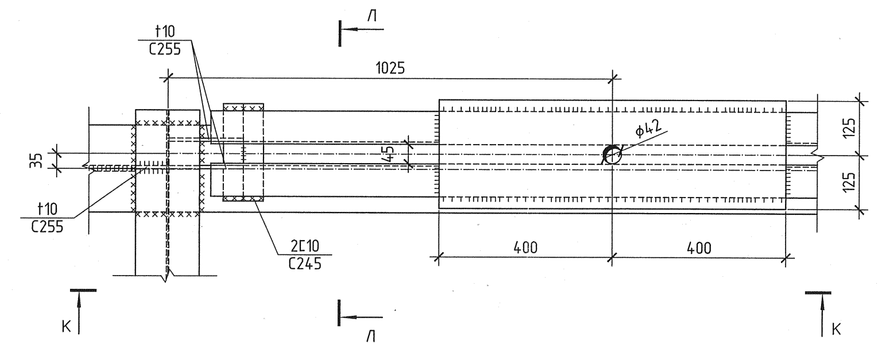

Л – Л

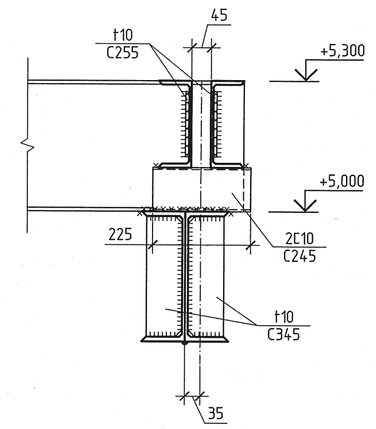

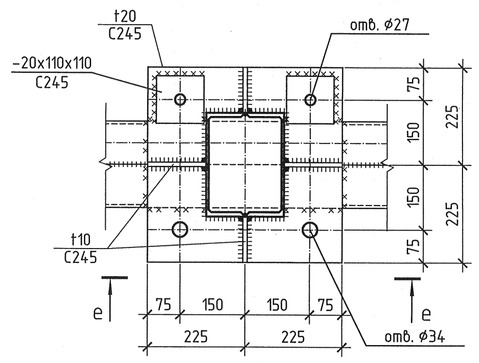

К – К

М – М

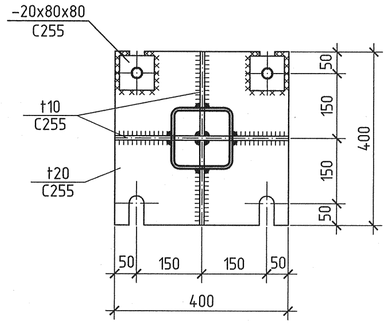

е – е

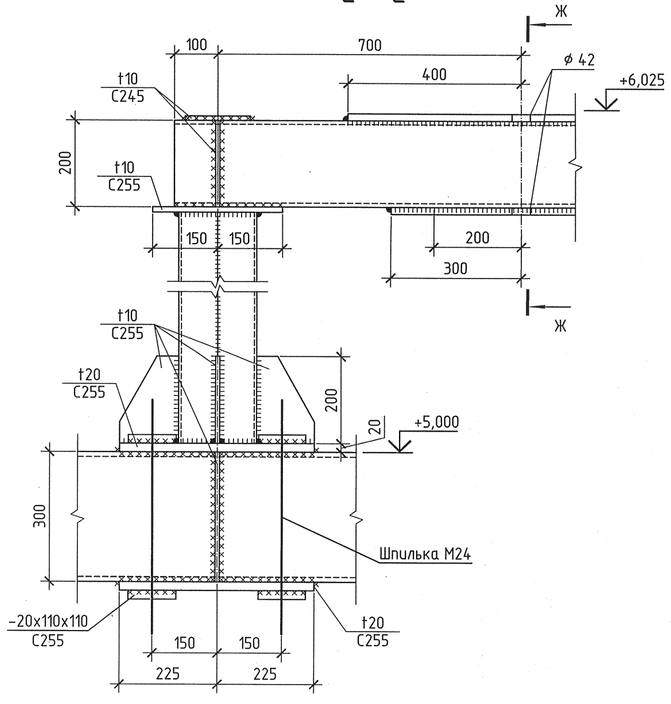

Ж – Ж

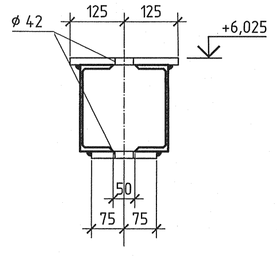

5/9

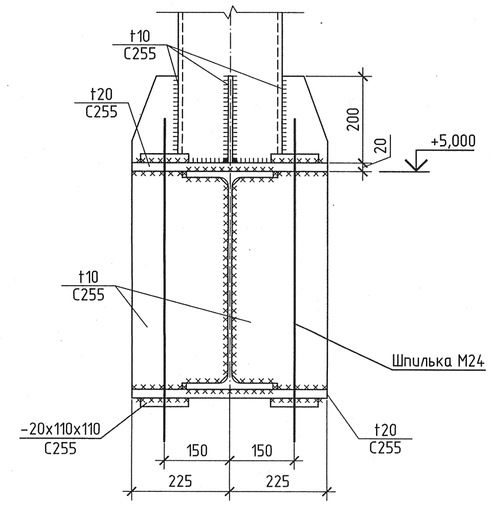

1 Все неоговоренные болты М12.

Изм.	Кол. уч.	Лист	№ док.	Подпись	Дата
Н. контр.	Михеев				10.02.14
Нач. отд.	Долидзе				10.02.14
Гл. спец.	Трушков				10.02.14
Проверил	Сорокина				10.02.14
Разработал	Антонова				07.02.14

1350.12.38А – 30UNB – 1772 – SC

Объекты III очереди строительства ЗАО СГК (ТЭЦ)

Сетевая установка основных и пиковых подогревателей турбоагрегатов ст. №8,9 II система теплоснабжения. Конструкции металлические

Стадия	Лист	Листов
Р	10	

Узлы 1...6

ОТКРЫТОЕ АКЦИОНЕРНОЕ ОБЩЕСТВО ИНСТИТУТ ТЕПЛОЭЛЕКТРОПРОЕКТ НИЖНИЙ НОВГОРОД

10.02.2014

Формат А1

Инв. № подл.	Подпись и дата	Взам. инв. №
83685		